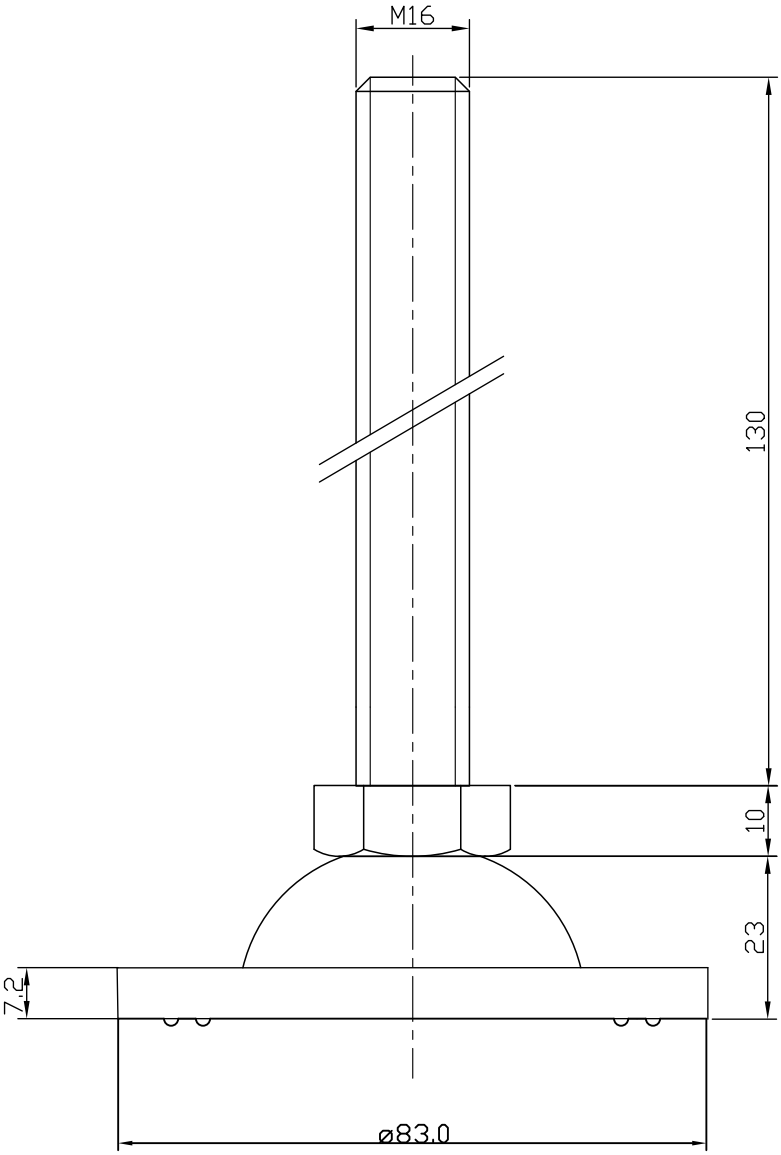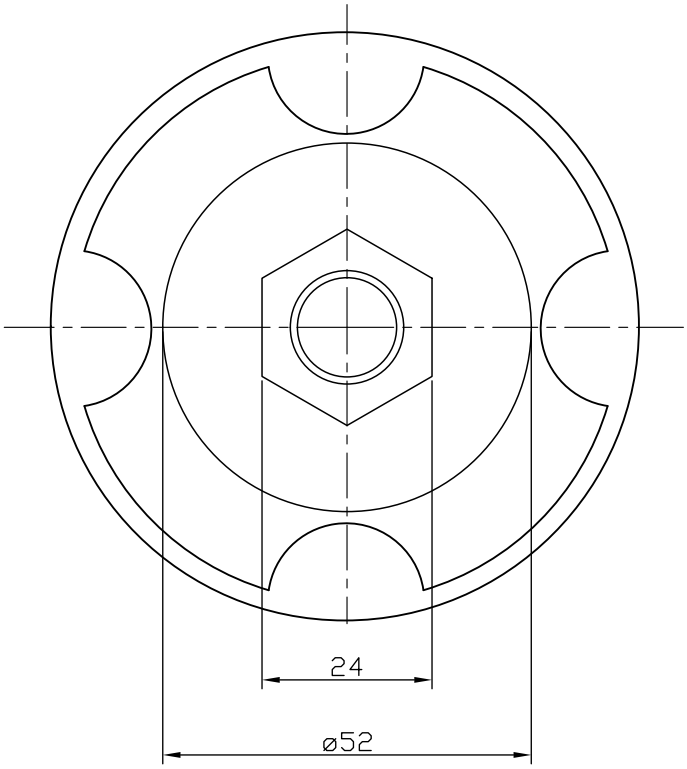# S-B33 M16X130